长 河 机 箱
Changhe Enclosures
http://www.enclosures.com.cn

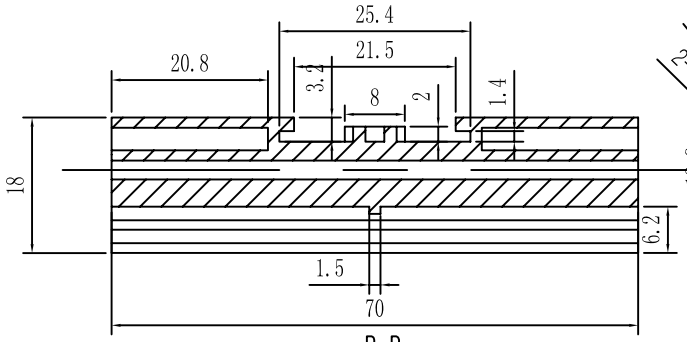

B-B

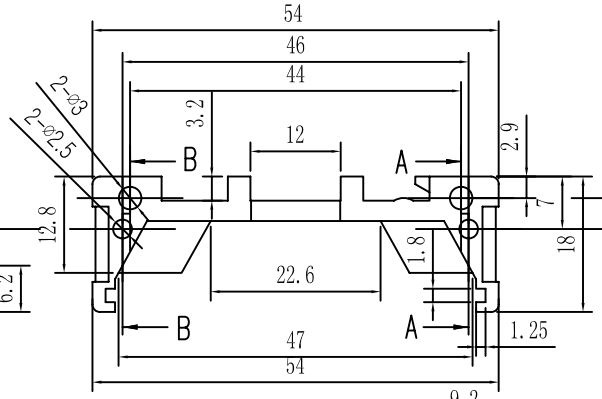

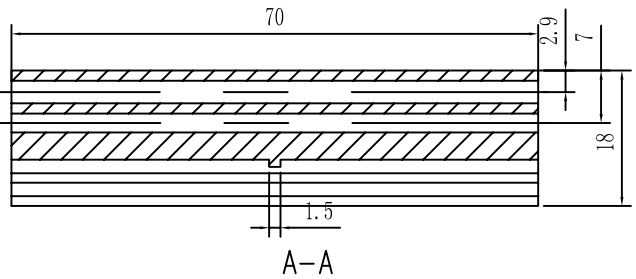

A-A

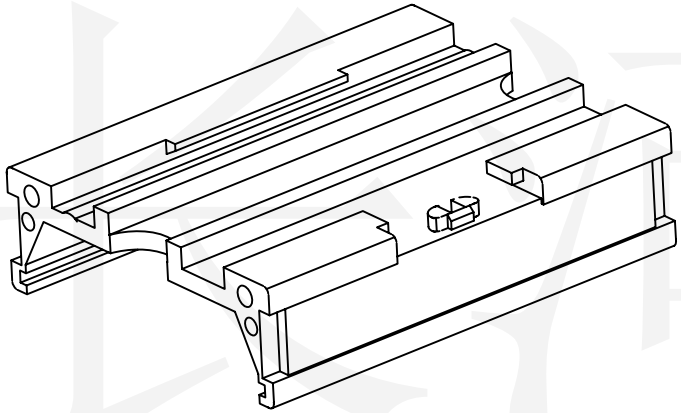

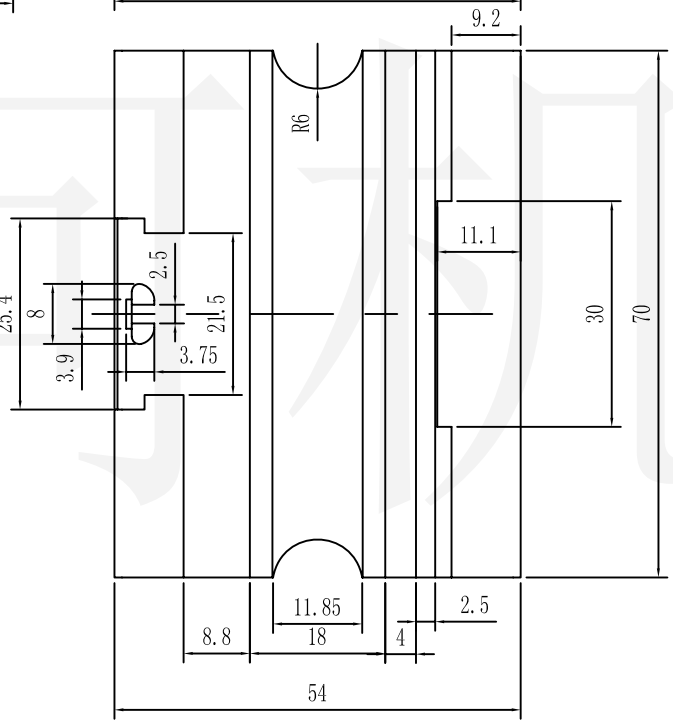

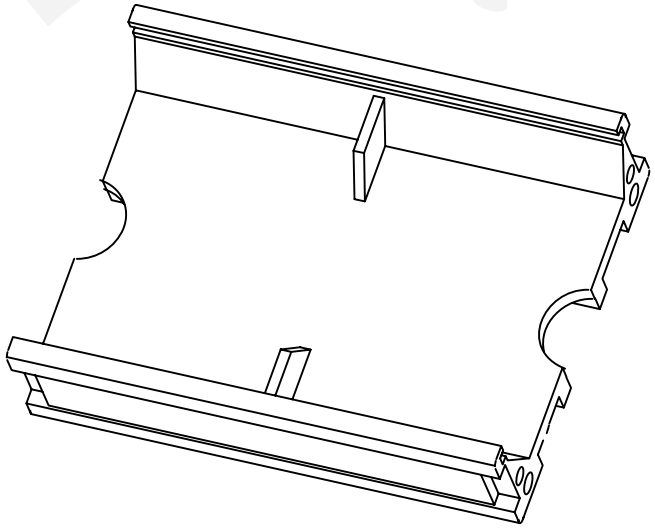

制 图 Drawing	审 核 Auditing	批 准 Confirm	产品名称 Product Name	卡式模组合 DIN rail terminal enclosure	材料 Material	ABS
					视 图 Project View	(mm)
			产品编号 Product Code	15-47	图纸比例 Drawing Scale	
共 张 第 张				宁波大洋壳体有限公司 Ningbo Dayang Enclosures CO.,LTD		

底图总号
D
旧底图总号
日期 签字

长河机箱

长 河 机 箱
Changhe Enclosures

http://www.enclosures.com.cn

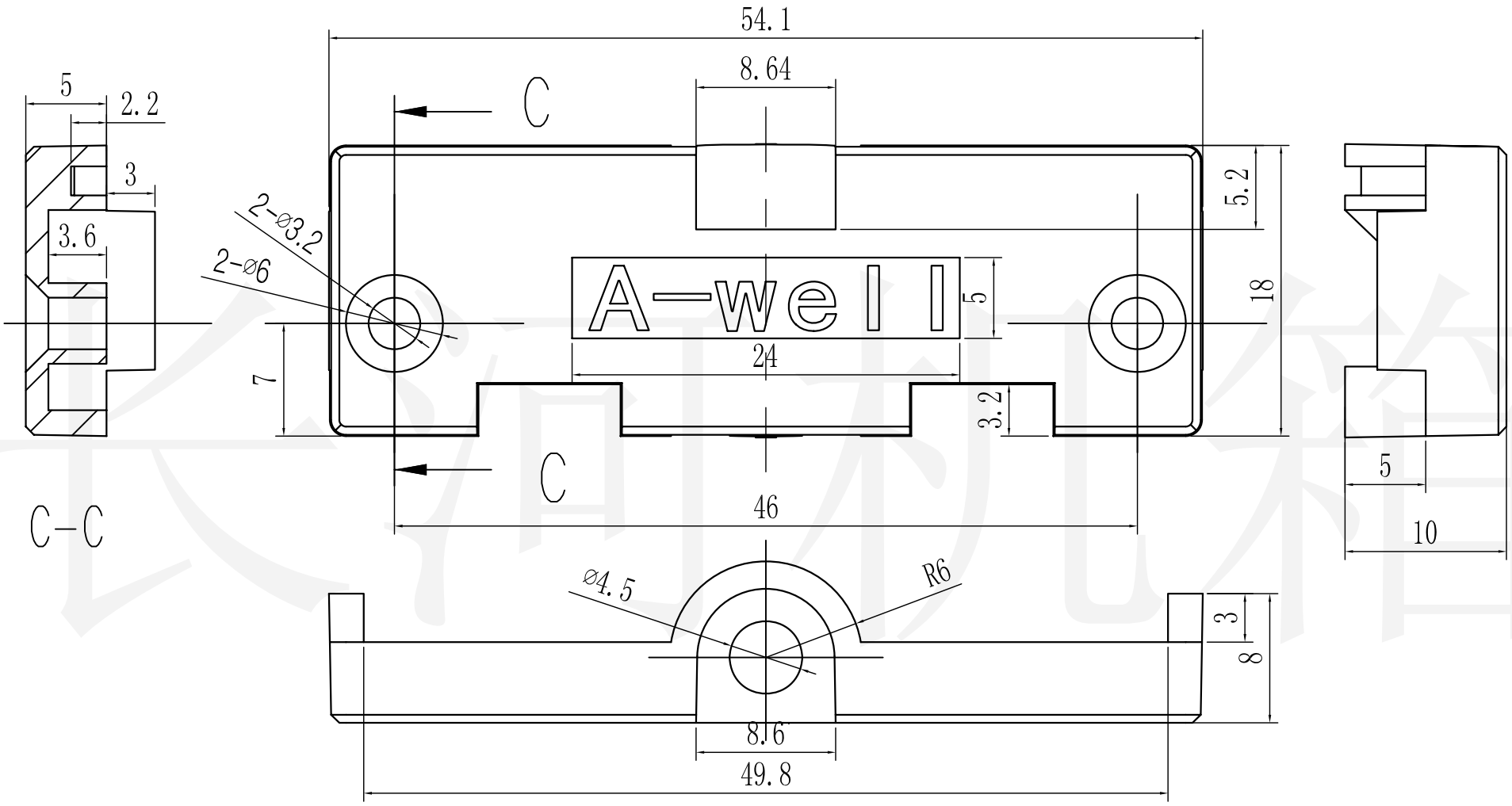

制 图 Drawing	审 核 Auditing	批 准 Confirm	产品名称 Product Name	卡式模组合 DIN rail terminal enclosure	材料 Material	ABS
					视 图 Project View	(mm)
			产品编号 Product Code	15-47侧板	图纸比例 Drawing Scale	
共 张 第 张				宁波大洋壳体有限公司 Ningbo Dayang Enclosures CO.,LTD		

底图总号
D
旧底图总号
日期 / 签字